Drehbare Lastenregler

DREHBARE/SCHRÄG VERSTELLBARE LASTENREGLER

908 bis 2720 kg

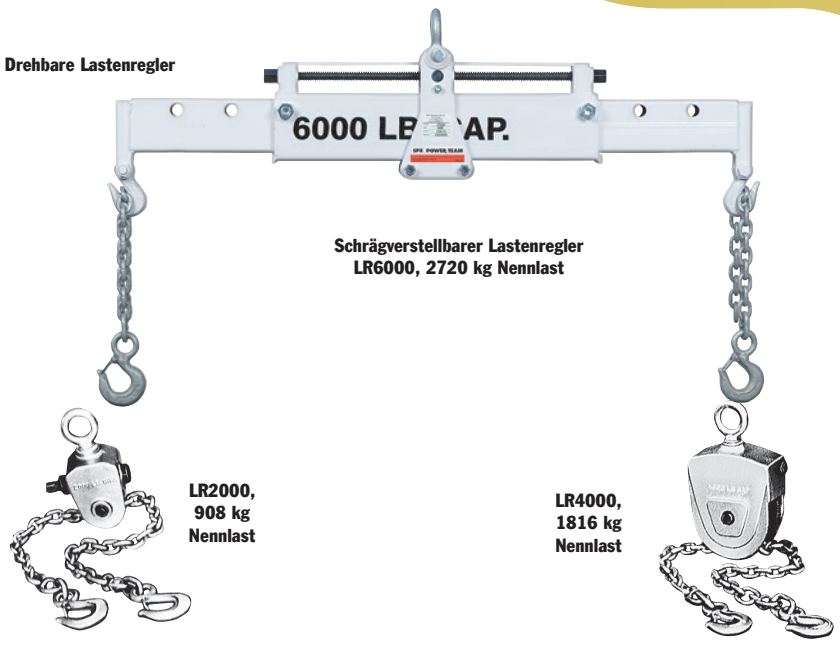

- Zum Anheben und Positionieren von Werkstücken sind die Schwerlastkettengehänge von Power Team genau das Richtige.
- Zusammen mit einem Kran oder Hebezeug ersparen die drehbaren Hochleistungs-Lastenregler viel Zeit und Mühe.
- Ein selbsthemmendes Schneckengetriebe im Kettengehäuse ermöglicht die schnelle Verstellung des Anschlagwinkels des zu transportierenden Werkstücks.
- Zum schnellen und problemlosen Heben oder Positionieren großer und schwerer Werkstücke eignet sich kein Werkzeug besser als der schrägverstellbarer Lastenregler mit 2.720 kg Nennlast.

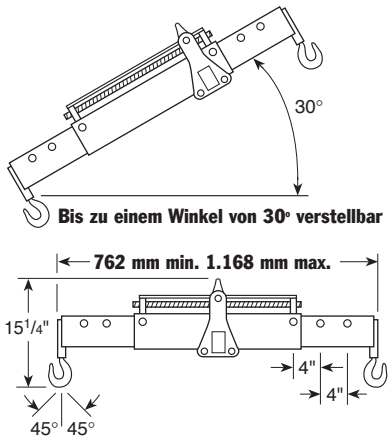

Bis zu einem Winkel von 30° verstellbar

Arbeitslänge in drei Positionen zwischen 762 mm und 1.168 mm einstellbar. Kettenwinkel max. 45°.

BESTELLINFORMATIONEN

Nennlast (kg)	Bestell-Nr.	Ketten-größe (mm)	Kettenlänge m. drehb. Haken (mm)	Öffnung des Aufhängerings (mm)	Sechskant-Antriebswelle (Zoll)	Getriebe-übersetzung	Gewicht (kg)
908	**LR2000**	6,4	1.422	31,8	5/8	34:1	4,1
1816	**LR4000**	7,9	1.650	44,5	5/8	82:1	10,4
2720	**LR6000**	7,9	1.650	41,3	5/8	82:1	33,1