# FAHRBARE HEBER MIT HOHER NENNLAST

## 55, 100 und 150 Tonnen

Kompakt und mobil; ideal für Wartungsarbeiten an Lokomotiven und Schienenfahrzeugen, an schweren Maschinen oder im Bergbau.

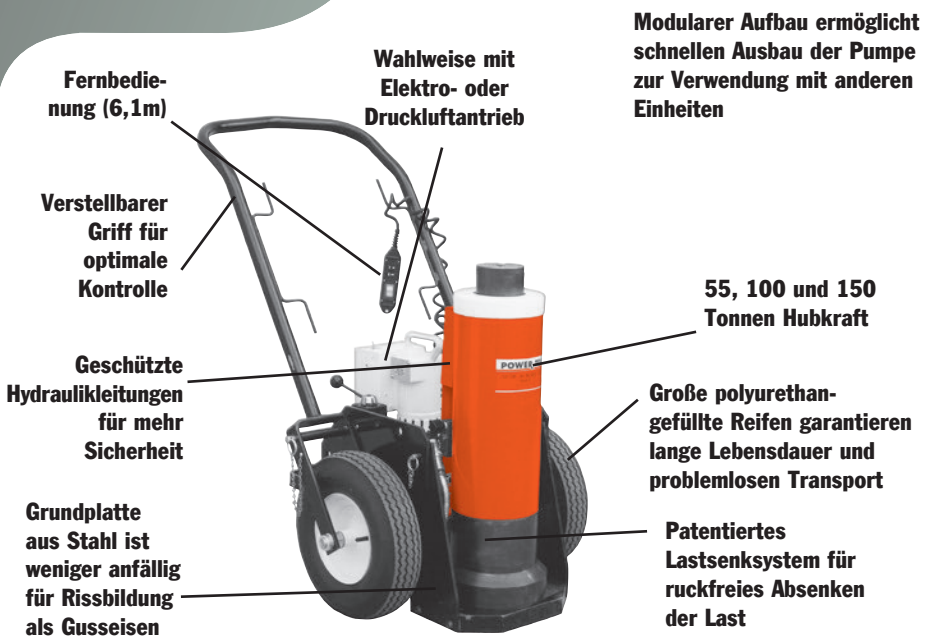


HEBER

- Modularer Aufbau: Pumpe und Wagen sind leicht von der Zylindereinheit zu trennen.
- Drei Nennlasten zur Auswahl: 55, 100 und 150 Tonnen.
- Bauhöhe (eingefahren): wahlweise 660, 838 oder 1.143 mm.
- Zwei Antriebsarten zur Auswahl: Druckluft (PA55) oder Strom (PE55).
- Steuerung: wahlweise Motorfernsteuerung oder Ventil-/Motorfernsteuerung.
- Erhältliches Zubehör: Verlängerung (168 mm), Stützringe zum Halten der Last.
- Wählen Sie die eingefahrene Bauhöhe entsprechend der häufigsten Anwendungen aus, und ergänzen Sie diesen Zylinder je nach Anwendungszweck um weitere Heberkomponenten.
- Fernbedienung für maximale Sicherheit und Kontrolle; wahlweise „nur Motor" oder „Motor und Ventil".
- Hervorragende Manövrierbarkeit; dank der großen Reifen und des feinen Profils kann der Heber mühelos auch an die engsten Stellen gerollt und dort präzise platziert werden.
- Verstellbarer Handgriff für einfachen Transport und problemloses Positionieren des Hebers unter Fahrzeugen. Auch für den Transport des Hebers am Einsatzort mit einem Gabelstapler geeignet.
- Stützringe (nicht serienmäßig) halten mechanisch die volle Last.
- Zylinderverlängerungen (nicht serienmäßig) für mehr Vielseitigkeit durch die Steigerung der Reichweite des Hebers.
- Niedertemperaturöl (nicht serienmäßig) ermöglicht den reibungslosen und zuverlässigen Betrieb auch unter kältesten Witterungsbedingungen.
- Modularer Aufbau: ermöglicht den Austausch der Hebeeinheiten je nach erforderlicher Nennlast oder Höhe. Die Pumpe kann als tragbare Antriebseinheit für andere doppeltwirkende Zylinder (700 bar) eingesetzt werden.
- Patentiertes Lastsenksystem für problemloses und ruckfreies Absenken der Last.
- Verdeckte und geschützte Hydraulikleitungen gewähren sichereren und längeren störungsfreien Betrieb.

### BESTELLINFORMATIONEN

### STÜTZRINGSÄTZE – EINSCHLIESSLICH EINES VERLÄNGERUNGSSTÜCKS

| Bestell-Nr.‡ | 55 Tonnen CBS55 | | 100 Tonnen CBS100 | | 150 Tonnen CBS150 | | 200 Tonnen CBS200 | |
|---|---|---|---|---|---|---|---|---|
| Anzahl je Satz | 1 | 4 | 1 | 4 | 1 | 4 | 1 | 4 |
| A | 38,1 | 76,2 | 38,1 | 76,2 | 38,1 | 76,2 | 38,1 | 76,2 |
| B | 44,5 | 82,5 | 44,5 | 82,5 | 44,5 | 82,5 | 44,5 | 82,5 |
| C | 139,7 | 139,7 | 139,7 | 139,7 | 222,2 | 222,2 | 254 | 254 |
| Zyl.-Verlängerung | 173 | | 177,8 | | 168,3 | | 168,3 | |
| Gesamthöhe | 515,9 | | 520,7 | | 512,2 | | 512,2 | |
| Gewicht (kg) | 16,3 | | 30,9 | | 38,6 | | 47,7 | |

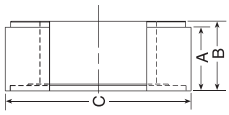


- Durch Verwendung von Stützringsätzen werden Zylindereinheiten zu stabilen, mechanischen Abstützvorrichtungen.
- Erhöht die eingefahrene Bauhöhe bis zu 521 mm.

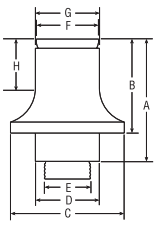


### BESTELLINFORMATIONEN

### ZYLINDERVERLÄNGERUNGEN

| (Tonnen) | Nr. | A (mm) | B (mm) | C (mm) | D (mm) | E (Zoll) | F (mm) | G (mm) | H (mm) | Gewicht (kg) |
|---|---|---|---|---|---|---|---|---|---|---|
| 55 | **58945** | 223,8 | 173 | 127 | 66,8 | 1 11/16–8UN | 63,5 | 66,8 | 92,2 | 9,5 |
| 100 | **58943** | 228,6 | 177,8 | 174,7 | 98,6 | 2 3/4–12UN | 95,3 | 98,6 | 95,3 | 18,2 |
| 150 | **58944** | 219,2 | 168,4 | 203,2 | 114,3 | 3 1/4–8UNC | 111,3 | 114,3 | 88,9 | 22,7 |

- Erhöht die Hubhöhe des Zylinders.

**Pumpen-/Wageneinheiten**

Diese Einheiten bestehen aus einer Hydraulikpumpe, einem Wagen, einer Fernsteuerung und allen Schläuchen und Armaturen, die für den Anschluss an die Zylindereinheit erforderlich sind. Zylindereinheiten lassen sich problemlos von der Pumpen-/Wageneinheit trennen. Zusätzliche Zylindereinheiten können für eine Reihe von Hebeanwendungen separat bestellt werden.

**Druckluftpumpe und Wagen**

**Elektropumpe und Wagen**

| Fernsteuerung | | |
|---|---|---|
| Pumpe | Nur Motor | Motor und Ventil |
| Druckluft | PMA55 | PMA55S |
| Elektrisch | Inform. beim Werk | PME55S |

**Zylindereinheiten**

Für verschiedene Anwendungsfälle können zusätzliche Zylindereinheiten erworben werden.

**660 mm Zylindereinheit**

**838 mm Zylindereinheit**

**1.143 mm Zylindereinheit**

| | | Bauhöhe eingefahren (mm) | | |
|---|---|---|---|---|
| Nennlast | Hub | 660,4 | 838,2 | 1.143 |
| 55 | 333 | JM25 | JM35 | JM45 |
| 100 | 333 | JM210 | JM310 | JM410 |
| 150 | 460 | JM215† | JM315 | JM415 |
| 200 | 333 | JM220* | JM320 | JM420 |

* Bauhöhe eingefahren; 711 mm und Hub 333 mm.
† Hub 333 mm.

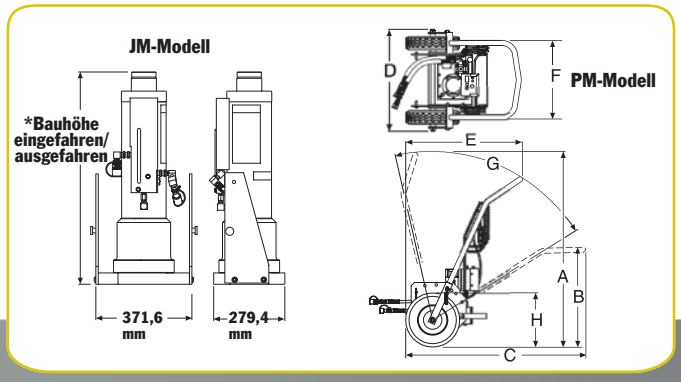


**ABMESSUNGEN (MM)**

| Modellreihe | A | B | C | D | E | F | G | H |
|---|---|---|---|---|---|---|---|---|
| **PMA und PME** | 1.464 | 752 | 1.353 | 762 | 872 | 594 | *70° | 406 mm Reifendurchm. |

* Gesamte Verstellwinkel mit variaWinkeleinstellung.

**BESTELLINFORMATIONEN – Pumpen-/Wageneinheit mit montierter Zylindereinheit**

| Hubkraft (Tonnen) | Bauhöhe eingef. (mm) | Bauhöhe ausgef. (mm) | Hub (mm) | Pumpen-typ | Erf. Strom/ Druckluft | Ventil typ | Fern-steuerung | Bestell-Nr. |
|---|---|---|---|---|---|---|---|---|
| 55 | 660,4 | 994 | 333 | Elektrisch | 13/25 Amp. | Handbetätigt | M | **JEM5526** |
| 100 | 838,2 | 1.172 | 333 | Druckl. | 1,4 m³/min bei 6 bar | Handbetätigt | M | **JAM10033** |
| 100 | 838,2 | 1.172 | 333 | Druckl. | 1,4 m³/min bei 6 bar | Druckluftsteuerung | M und V | **JAR10033** |
| 150 | 660,4 | 994 | 333 | Elektrisch | 25 Amp. | Handbetätigt | M | **JEM15026** |
| 150 | 838,2 | 1.172 | 333 | Druckl. | 1,4 m³/min bei 6 bar | Handbetätigt | M | **JAM15033** |